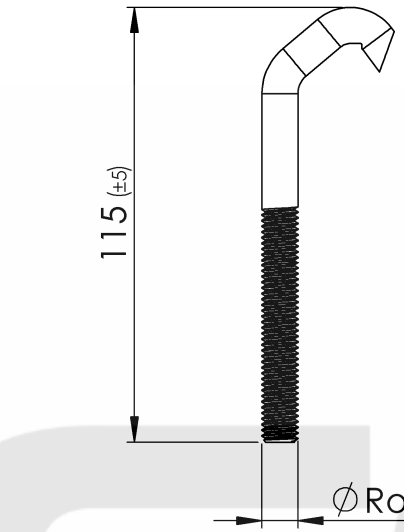

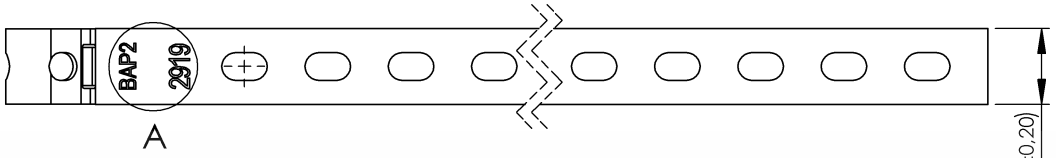

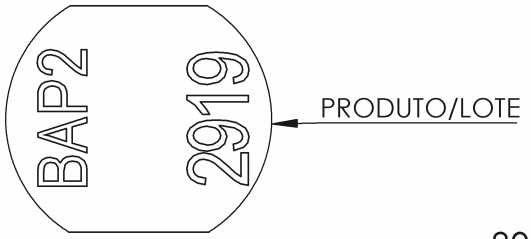

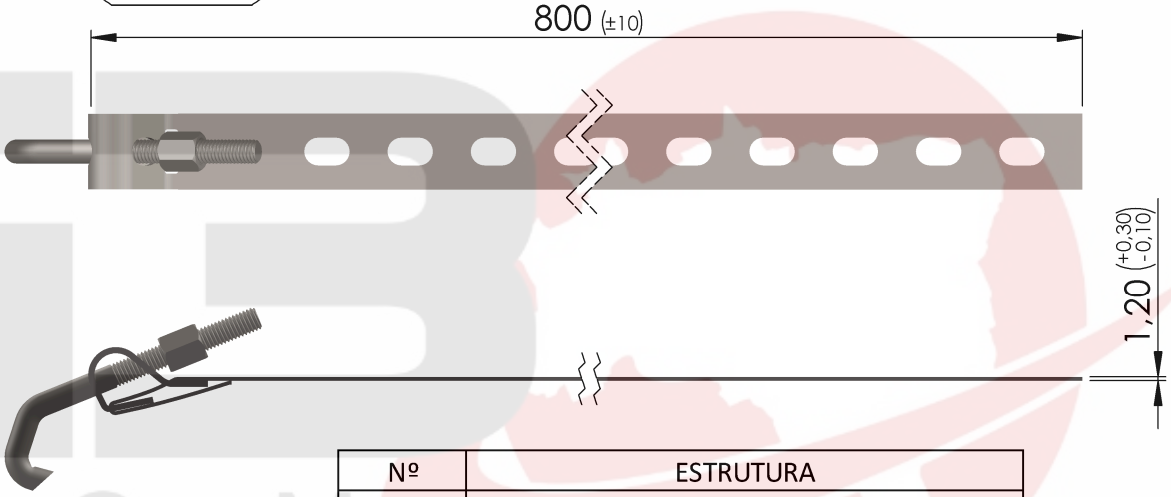

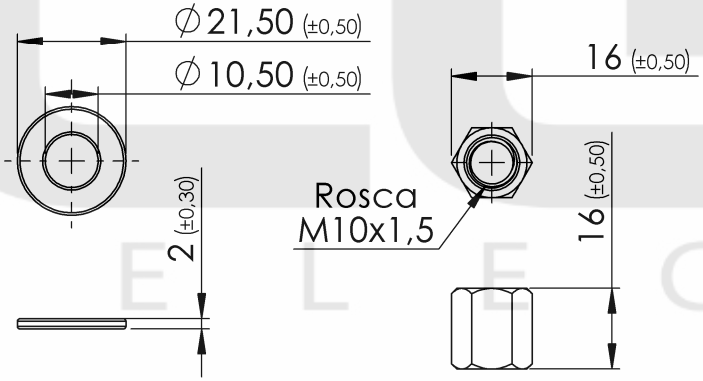

Nº	ESTRUTURA
1	CINTA BAP 2 FP 800MM
2	CABECA DE BAP FP
3	PARAFUSO PARA BAP - FP
4	PORCA P/ PARAFUSO DE BAP - FP
5	ARRUELA P/ PARAFUSO DE BAP - FP

Nº de furos: 22

Gravação em baixo relevo: Tipo da BAP / Numero do lote

Material	Revisões			Dimensões em: mm	Tolerancias não especificadas: ± 0,05	
Aço carbono: 1010/1020 Zincagem: Cinta e suporte: Galvanizado a frio Parafuso: Galvanizado a frio Porca: Galvanizado a frio Acabamento: Isento de areas não revestidas, c/ superficie uniforme.	Nº	Descrição	Data	BRAÇADEIRA BAP 02 - FP		
				Desenho:	C. Argeri	29/11/2019
				Aprovado:	G. Paschoalini	29/11/2019
				Escala: S/ Escala		Folha 1 - 1